aguas Araucanía

INGENIERÍA BÁSICA PARA PLANTAS ELEVADORAS, IMPULSIONES, PLANTA DE TRATAMIENTO DE AGUAS SERVIDAS Y DESCARGA LOCALIDAD DE LICAN RAY

CONTENIDO : SISTEMA DE TRATAMIENTO DE OLORES
CORTES

PROYECTADO POR: EMÁS INGENIERÍA

HUMBERTO ACUÑA JEFE PROYECTO	LUIS PEILLARD ING. PROYECTO

UBICACIÓN	FECHA	ESCALA	REV.	INVERSIÓN
LICAN RAY	FEBRERO 2017	SE INDICAN	0	OPERACIONAL

APROBACION CLIENTE INTERNO:

FIRMA

APROBACIÓN AGUAS ARAUCANÍA S.A.

REVISOR | REVISOR (VB°) PREVENCIONISTA DE RIESGOS | JEFE DEPTO. DESARROLLO E INGENIERÍA

GERENTE DE INFRAESTRUCTURA Y DESARROLLO

PROYECTO AGUAS ARAUCANIA Nº _____ PLANO Nº 13
COD. 103-HI-005

REVISION	Nº	FECHA	PROY	DIB	REV	DESCRIPCIÓN
	A	24/02/17	LPP	MAG	HAD	REVISION INTERNA
	B	30/03/17	LPP	JOP	HAD	REVISION CLIENTE
	0	31/05/17	LPP	JOP	HAD	REVISION CLIENTE

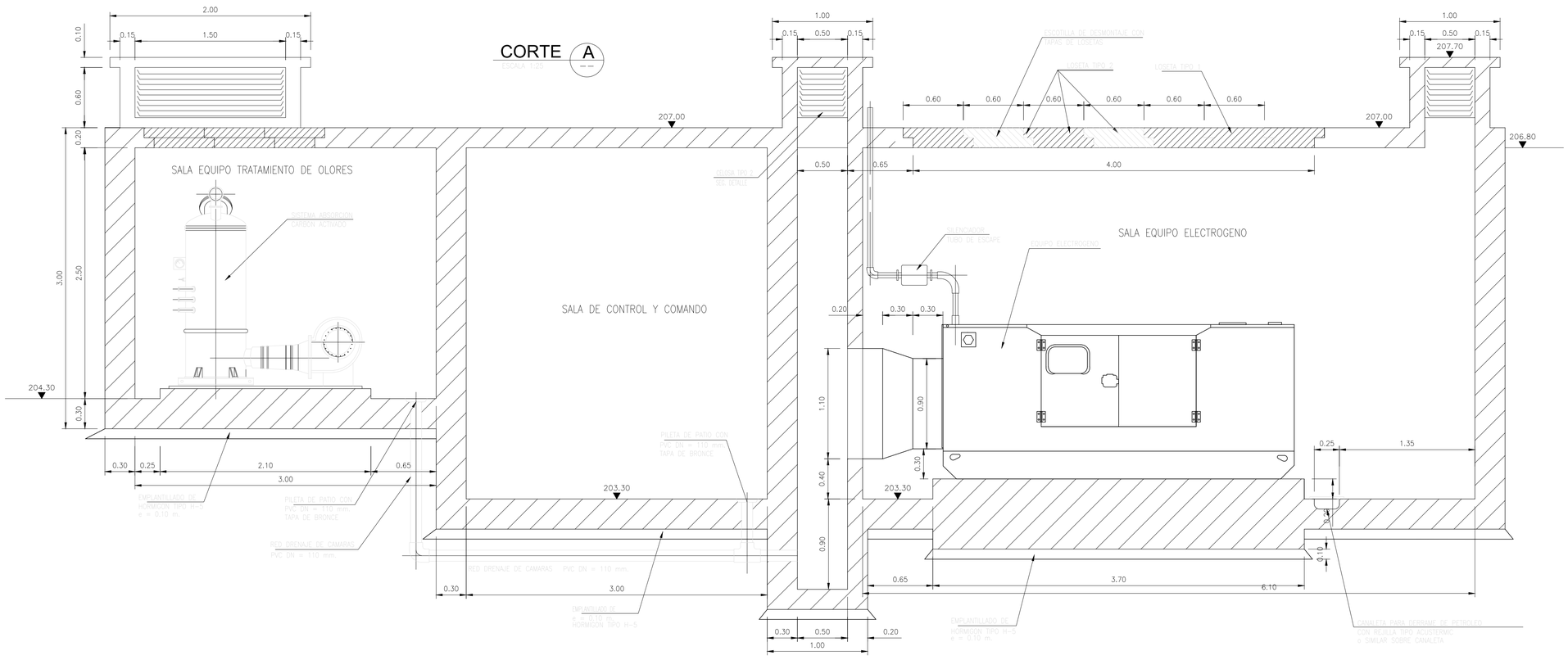

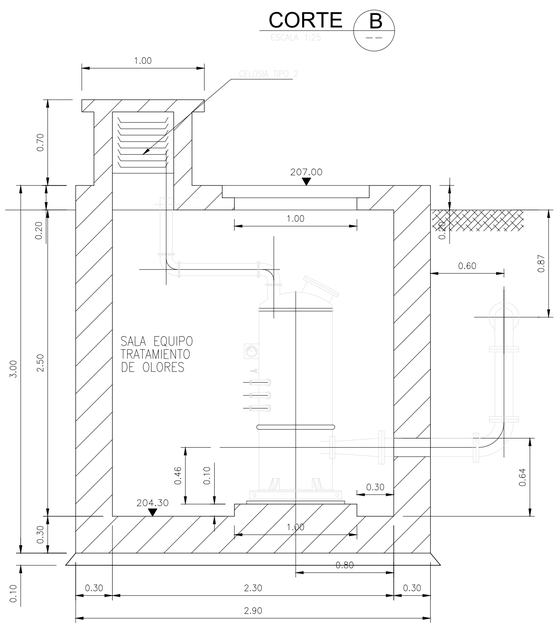

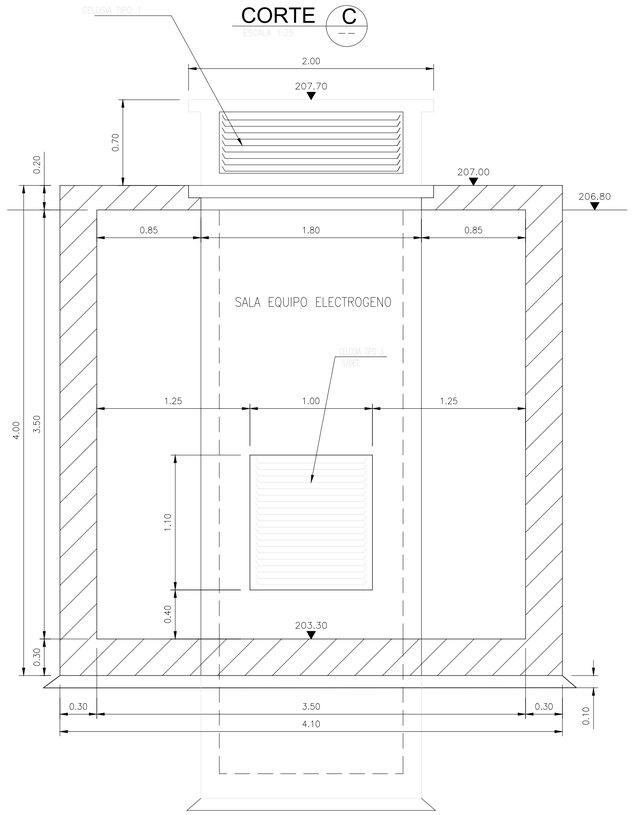

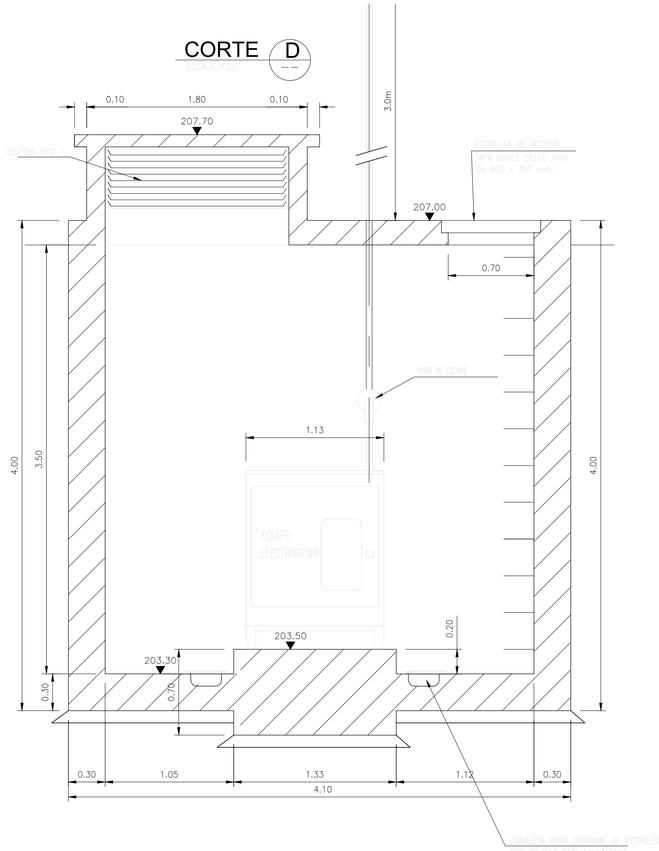

ARCHIVO DE DIBUJO CAD : 012-013-ic-ib-pla-103-hi-004-005-0-tratamiento de olores nº2.dwg